Model: PC-LM1A

AUKEY International Ltd.
www.aukey.com | support@aukey.com
No.102, Building P09, Electronics Trade Center
Huanan City, Pinghu Town, Longgang District
Shenzhen, Guangdong, 518111, CN

Made in China

AUKEY

User Manual
2K Webcam

Contents

English ---------- 01 ~ 06
Deutsch ---------- 07 ~ 12
Français ---------- 13 ~ 18
Español ---------- 19 ~ 24
Italiano ---------- 25 ~ 30
日本語 ---------- 31 ~ 36

Thank you for purchasing the AUKEY PC-LM1A 2K Webcam. Please read this user manual carefully and keep it for future reference. If you need any assistance, please contact our support team with your product model number and Amazon order number.

This webcam can be clipped onto screens (such as flat-screen computer monitors and laptop computer screens), mounted on a tripod, or stood on flat surfaces (such as desks or older computer monitors with deep screens). It's compatible with Windows XP / Mac OS 10.6 / Android 5.0 or above.

Package Contents
2K Webcam
User Manual
Warranty Card

Specifications

Model	PC-LM1A
Image Sensor	1/3" CMOS Sensor
Recording Resolution	2K (15fps), 1080p (30fps), 720p (30fps), 480p (30fps), 240p (30fps)
Video Format	H.264, MJPEG, YUV
Photo Resolution	3.2 Megapixels
Focus Distance	1.5 – 3m / 4.9 – 9.8'
Field of View	80°
Minimum Illumination	≤5 lux
Auto White Balance	Yes
Microphone	Yes
Interface	USB 2.0
Input	DC 5V 200mA (Max)
System Requirements	Windows XP / Windows 7 / 8 / 10 / Mac OS 10.6 / Android 5.0 or above
Material	ABS
Operating Temperature	0°C – 45°C (32°F – 113°F)
USB Cable Length	2m / 6.56'
Dimensions	90 x 54 x 62mm / 3.54" x 2.13" x 2.44"

Product Diagram

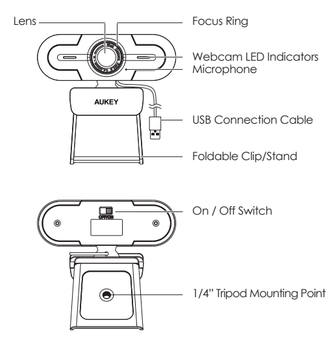

Getting Started
Positioning the Webcam
On a flat-screen computer monitor or laptop screen:
Rest the open clip on the top edge of the screen with the lower part folded so that it contacts the back of the screen and holds the webcam in the correct position.

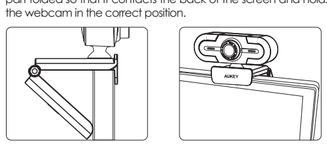

On a desk or other flat surface: Adjust the clip for the best camera viewing angle.

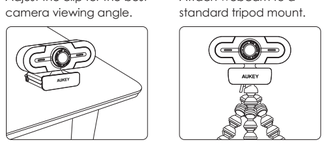

On a tripod: Attach webcam to a standard tripod mount.

Connecting and Using the Webcam
1. Connect the webcam's built-in USB cable to your PC's USB port
2. Turn on webcam by sliding the on/off switch (on the back of the webcam) to the on position. The camera will then appear in the 'Devices and Printers' section of the 'Control Panel'
3. Open the video chat or recording software you want to use and begin a video call or video recording. While the camera is active, the blue webcam LED indicator lights will be on
4. Adjust the clip or pivot the camera to fine-tune the angle and view
5. Rotate the focus ring (lens surround) until the subject appears sharp

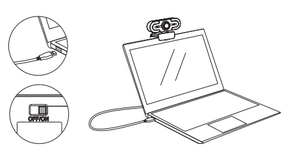

Product Care
- Ensure camera and clip are firmly fixed in place or stable before use to avoid falls
- Keep away from liquids, extreme heat, and strong magnetic fields
- Avoid touching the lens surface. It may be cleaned with a cotton swab or lens-cleaning cloth. If any dirt is difficult to remove, a non-abrasive glasses lens cleaner may be used. Don't use corrosive solutions

Warranty & Customer Support
For questions, support, or warranty claims, contact us at the address below that corresponds with your region. Please include your Amazon order number and product model number.

Amazon US orders: support.us@aukey.com
Amazon EU orders: support.eu@aukey.com
Amazon CA orders: support.ca@aukey.com
Amazon JP orders: support.jp@aukey.com

*Please note, AUKEY can only provide after sales service for products purchased directly from AUKEY. If you have purchased from a different seller, please contact them directly for service or warranty issues.

Vielen Dank, dass Sie sich für die AUKEY PC-LM1A 2K Webcam entschieden haben. Lesen Sie bitte diese Bedienungsanleitung sorgfältig durch und bewahren Sie sie für zukünftige Referenz gut auf. Sollten Sie darüber hinaus Fragen oder Probleme haben, hilft Ihnen unser Kundenservice gerne weiter. Halten Sie dann bitte Ihre Produktmodellnummer und Bestellnummer bereit.

Diese Webcam kann an Bildschirmen festgeklemmt (z. B. an Flachbildschirmen und Laptopbildschirmen), auf Stativen befestigt oder auf ebenen Oberflächen hingestellt werden (z. B. auf Schreibtischen oder älteren Computern mit Röhrenbildschirm). Sie ist kompatibel mit Windows XP/Mac OS 10.6/Android 5.0 oder höher.

Lieferumfang
2K-Webcam
Bedienungsanleitung
Garantiekarte

Technische Daten

Modell	PC-LM1A
Bildsensor	1,3-Zoll-CMOS-Sensor (3,3 cm)
Aufnahmeauflösung	2K (15 BpS), 1080p (30 BpS), 720p (30 BpS), 480p (30 BpS), 240p (30 BpS)
Videoformate	H.264, MJPEG, YUV
Fotoauflösung	3,2 Megapixel
Fokusentfernung	1,5 – 3 m/4,9 – 9,8 Fuß
Sichtfeld	80°
Mindestbelichtung	≤ 5 Lux
Automatischer Weißabgleich	Ja
Mikrofon	Ja
Schnittstelle	USB 2.0
Eingang	max. 5 V/200 mA (Gleichstrom)
Systemanforderungen	Windows XP/7/8/10, Mac OS 10.6, Android 5.0 oder höher
Material	ABS
Betriebstemperatur	0 °C – 45 °C
Kabellänge (USB-Kabel)	2 m
Abmessungen	90 x 54 x 62 mm / 3,54" x 2,13" x 2,44"

Übersichtsbild

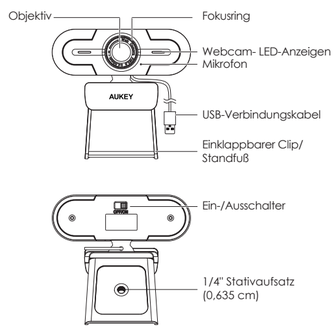

Erste Schritte
Positionierung der Webcam
An einem Flachbildschirm oder Laptopbildschirm:
Positionieren Sie den offenen Clip so an der Oberkante des Bildschirms, dass der untere Teil die Rückseite des Bildschirms berührt und die Webcam in der gewünschten Position fixiert.

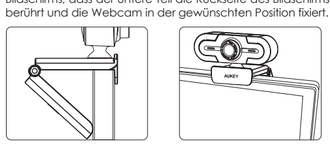

Auf einem Schreibtisch oder einer ebenen Oberfläche: Stellen Sie den Clip nach gewünschtem Blickwinkel ein.

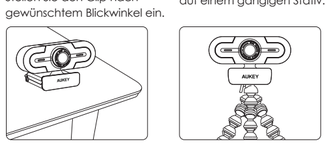

Auf einem Stativ: Befestigen Sie die Webcam auf einem gängigen Stativ.

Verbindung und Verwendung der Webcam
1. Schließen Sie das mitgelieferte USB-Kabel an einem USB-Anschluss Ihres PCs an
2. Schalten Sie die Webcam ein, indem Sie den Ein-/Ausschalter (an der Rückseite der Webcam) in die ON-Stellung schieben. Die Kamera erscheint nun bei „Geräte und Drucker" in der Systemsteuerung
3. Öffnen Sie einen Videochat oder Ihre gewünschte Aufnahmesoftware und führen Sie einen Anruf durch oder nehmen Sie ein Video auf. Wenn die Kamera aktiv ist, leuchtet die entsprechende LED-Statusleuchte blau
4. Verstellen Sie den Clip oder die Kamera, um den gewünschten Blickwinkel zu haben
5. Drehen Sie den Fokusring (Einfassung des Objektivs), bis das Bild scharf ist

Produktpflege
- Stellen Sie vor Verwendung sicher, dass die Kamera und der Clip gut fixiert sind, damit die Kamera nicht versehentlich herunterfällt
- Von Flüssigkeiten, extremer Hitze und starken Magnetfeldern fernhalten
- Berühren Sie auf keinen Fall die Oberfläche des Objektivs. Sie kann mit einem Wattebausch oder einem Objektivreinigungstuch säubern. Bei hartnäckigem Schmutz können Sie einen nichtscheuernden Glasreiniger verwenden. Verwenden Sie auf keinen Fall ätzende Reinigungsmittel

Garantie & Kundenservice
Bei Fragen, Problemen oder Garantieansprüchen kontaktieren Sie uns bitte unter der jeweiligen Adresse, die Ihrer Region entspricht. Bitte geben Sie Ihre Amazon-Bestellnummer und die Produktmodellnummer an.

Bestellungen über Amazon Europa: support.eu@aukey.com

* Wichtiger Hinweis: AUKEY bietet nur für die Produkte einen Kundenservice an, die direkt bei AUKEY erworben wurden. Sollten Sie Ihr Produkt bei einem anderen Händler gekauft haben, kontaktieren Sie bitte dessen Kundendienst bezüglich Fragen oder Garantieansprüchen.

Merci d'avoir acheté AUKEY PC-LM1A 2K Webcam. Veuillez lire attentivement ce mode d'emplois et le conserver pour référence future. Si vous avez besoin des aides, veuillez contacter notre équipe de service client avec le numéro du modèle et votre numéro de commande Amazon.

Cette webcam peut être accrochée sur des écrans (écrans plats d'ordinateurs de bureau et écrans d'ordinateur portable), montée sur un trépied ou posée sur des surfaces planes (bureaux ou anciens écrans d'ordinateur avec écrans profonds). Compatible avec Windows XP, Mac OS 10.6 et Android 5.0 ou supérieur.

Contenu de la boîte
Webcam 2K
Manuel d'utilisation
Carte de garantie

Caractéristiques

Modèle	PC-LM1A
Capteur d'images	Capteur CMOS 1/3"
Résolution d'enregistrement vidéo	2K (15fps), 1080p (30fps), 720p (30fps), 480p (30fps), 240p (30fps)
Format vidéo	H.264, MJPEG, YUV
Résolution Photo	3,2 Mégapixels
Distance focale	1,5 - 3 m/4,9 - 9,8 pouces
Champ de vision	80°
Éclairage minimum	≤5 lux
Balance des blancs automatique	Oui
Microphone	Oui
Interface	USB 2.0
Entrée	DC 5 V 200 mA (max)
Système d'exploitation requis	Windows XP, Windows 7/8/10, Mac OS 10.6 et Android 5.0 ou supérieur.
Matériel	ABS
Température de fonctionnement	0°C – 45°C (32°F – 113°F)
Longueur du câble USB	2 m/6,56'
Dimensions	90 x 54 x 62 mm / 3,54" x 2,13" x 2,44"

Schéma du produit

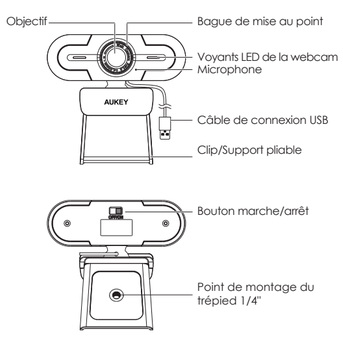

Pour commencer
Positionnement de la webcam
Sur un écran plat d'ordinateur de bureau ou sur l'écran d'un ordinateur portable :
Posez le clip ouvert sur le bord supérieur de l'écran tout en maintenant la partie inférieure pliée de façon à ce que le clip entre en contact avec l'arrière de l'écran et maintienne la webcam en position.

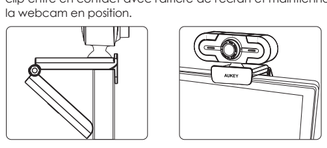

Sur un bureau ou sur une surface plane : orientez le clip comme vous le souhaitez afin d'obtenir un meilleur angle de vue.

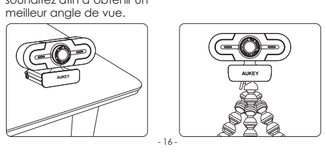

Sur un trépied : fixez la webcam sur un trépied standard.

Connexion et utilisation de la webcam
1. Connectez le câble USB intégré de la webcam au port USB de votre PC
2. Allumez la webcam en faisant glisser l'interrupteur marche/arrêt (sur le dos de la webcam) sur la position marche. La webcam apparaîtra alors dans la section "Périphériques et imprimantes" du panneau de configuration de votre ordinateur
3. Ouvrez le logiciel de chat vidéo ou d'enregistrement que vous souhaitez utiliser et lancez un appel vidéo ou un enregistrement vidéo. Lorsque la webcam est allumée, le voyant bleu de la webcam s'allume
4. Ajustez le clip ou faites pivoter la webcam pour régler l'angle de vue avec précision
5. Tourner la bague de mise au point (cercle d'objectif) jusqu'à ce que le sujet apparaisse net

Entretien du produit
- Assurez-vous que la webcam et le clip sont fermement fixés ou stables avant toute utilisation afin d'éviter les chutes
- Tenir à l'écart des liquides, de la chaleur et des champs magnétiques forts
- Évitez de toucher la surface de l'objectif. Vous pouvez la nettoyer à l'aide d'un coton-tige ou d'un chiffon pour nettoyer vos lunettes. Si des saletés persistent, vous pouvez utiliser une lingette nettoyante non-abrasive pour verres de lunettes. Ne pas utiliser de solutions corrosives

Garantie & Service client
Pour des questions, l'assistance, le soutien et les demandes de garanties, veuillez nous contacter à l'adresse ci-dessous qui correspond à votre région. Veuillez inclure le numéro de commande Amazon et le numéro de modèle du produit.

Amazon EU commandes: support.eu@aukey.com

*Veuillez noter que, AUKEY ne peut fournir le service après-vente que pour les produits achetés directement chez AUKEY. Si vous avez acheté auprès d'un vendeur différent, veuillez le contacter pour tous services et garanties.

Gracias por comprar AUKEY PC-LM1A 2K Webcam. Por favor, lea atentamente el manual usuario y consérvelo para futuras consultas. Si necesita cualquier ayuda, póngase en contacto con nuestro equipo de servicio con su número de modelo del producto y su número de orden de Amazon.

Esta webcam se puede enganchar en la parte superior de las pantallas (como las pantallas planas de monitores de ordenador o de portátiles) o colocar sobre un trípode en superficies planas (como escritorios o monitores de ordenador antiguos). Es compatible con Windows XP, Mac OS 10.6 y Android 5.0 o superiores.

Contenido:
Webcam 2K
Manual de instrucciones
Garantía

Especificaciones

Modelo	PC-LM1A
Sensor de imagen	Sensor CMOS de 1/3"
Resolución de grabación	2K (15 fps), 1080p (30 fps), 720p (30 fps), 480p (30 fps), 240p (30 fps)
Formato de vídeo	H.264, MJPEG, YUV
Resolución de las fotografías	3,2 megapíxeles
Distancia de enfoque	1,5-3 m
Campo de visión	80°
Iluminación mínima	≤5 lx
Balance de blancos automático	sí
Micrófono	sí
Interfaz	USB 2.0
Entrada	DC 5 V 200 mA (máximo)
Requisitos del sistema	Windows XP Windows 7/8/10, Mac OS 10.6 y Android 5.0 o superiores
Material	Plástico ABS
Temperatura de funcionamiento	0 °C - 45 °C
Longitud del cable USB	2 m
Dimensiones	90 x 54 x 62 mm / 3,54" x 2,13" x 2,44"

Diagrama del producto

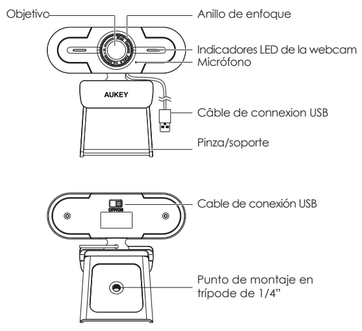

Inicio rápido
Colocar la webcam
En un monitor de ordenador con pantalla plana o en un portátil:
Apoye la pinza abierta en el extremo superior de la pantalla con la parte inferior plegada, de modo que entre en contacto con la parte trasera de la pantalla y sujete la webcam en la posición correcta.

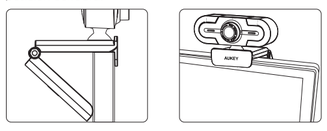

En un escritorio u otra superficie plana: Ajuste la pinza para conseguir el mejor ángulo de visualización de la cámara.

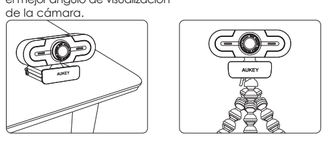

En un trípode: Enganche la cámara a un trípode estándar.

Conectar y utilizar la webcam
1. Conecte el cable USB integrado de la webcam al puerto USB de tu PC
2. Encienda la webcam con el interruptor de encendido/apagado (en la parte trasera de la webcam). La cámara aparecerá en la sección «Dispositivos e impresoras» del «Panel de control».
3. Abra el programa de videoconferencias o de grabación que desees y empieza una videollamada o una grabación de vídeo. Mientras la cámara permanezca activa, sus luces indicadoras LED se quedarán encendidas
4. Ajuste la pinza o gira la cámara para ajustar el ángulo y la visualización
5. Rote el anillo de enfoque (alrededor del objetivo) hasta que la imagen se vea nítida

Cuidados del producto
- Asegúrese de que la cámara y su pinza están fijadas con firmeza y estabilidad en su lugar para evitar que se caiga
- Mantenga la cámara alejada de los líquidos del calor extremo y de campos magnéticos potentes
- Evite tocar la superficie del objetivo Puede limpiarse con algodón o con una toallita de limpieza de lentes. Si resulta difícil eliminar algún tipo de suciedad, puede utilizar un limpiador de lentes de gafas no abrasivo. No utilice soluciones corrosivas

Garantía & Soporte al Cliente
Para preguntas, apoyos o reclamaciones de garantía, por favor póngase en contacto con nosotros en la siguiente dirección que se corresponde con su región. Por favor, incluya su número de orden de Amazon y su número de modelo del producto.

Amazon EU pedidos: support.eu@aukey.com

*Por favor, tenga en cuenta que AUKEY sólo puede ofrecer servicio postventa a los productos comprados directamente de AUKEY. Si usted ha comprado del vendedor diferente, por favor, póngase en contacto con ellos directamente sobre la garantía o los problemas de servicio.

Grazie per aver acquistato AUKEY PC-LM1A 2K Webcam. Si prega di leggere attentamente il manuale d'uso e di conservarlo per le consultazioni in futuro. Se ha bisogno di qualsiasi assistenza, si prega di contattare il nostro gruppo di supporto con il numero del modello del Suo prodotto e il numero d'ordine di Amazon.

Questa webcam può essere agganciata su schermi (come i monitor piatti dei computer o gli schermi dei portatili), installata su un treppiede o posizionata verticalmente su superfici piatte (come scrivanie o monitor di vecchi computer dagli schermi spessi). Compatibile con Windows XP, Mac OS 10.6, e Android 5.0 o versioni superiori.

La confezione include
Webcam da 2 K
Manuale d'uso
Certificato di Garanzia

Specifiche

Modello	PC-LM1A
Sensore di immagine	Sensore CMOS 1/3''
Risoluzione registrazione	2 K (15 fps), 1080 p (30 fps), 720 p (30 fps), 480 p (30 fps), 240 p (30 fps)
Formato video	H.264, MJPEG, YUV
Risoluzione foto	3.2 Megapixel
Distanza di messa a fuoco	1,5 – 3 m
Campo visivo	80°
Illuminazione minima	≤5 lux
Bilanciamento del bianco automatico	Sì
Microfono	Sì
Interfaccia	USB 2.0
Ingresso	DC 5V 200 mA (max)
Requisiti di sistema	Windows XP / Windows 7 / 8 / 10 / Mac OS 10.6 / Android 5.0 o successivi
Materiale	ABS
Temperatura operativa	0 °C – 45 °C
Lunghezza cavo USB	2 m
Dimensioni	90 x 54 x 62 mm / 3,54" x 2,13" x 2,44"

Schema del prodotto

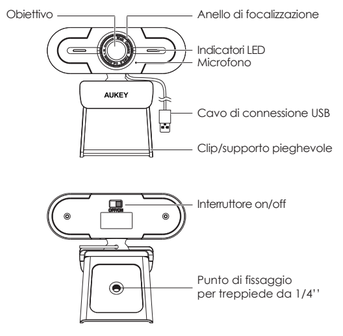

Per iniziare
Posizionare la webcam
Su un monitor con schermo piatto o sullo schermo di un portatile:
appoggiare la clip aperta sul bordo superiore dello schermo con la parte inferiore piegata in modo da toccare sia il retro dello schermo e nello stesso tempo mantenere la webcam nella posizione corretta.

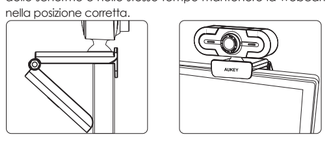

Su una scrivania o una superficie piatta: regolare la clip fino ad ottenere l'angolo di visualizzazione desiderata.

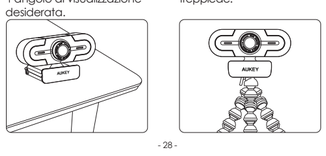

Su un treppiede: agganciare la webcam ad un supporto standard per treppiede.

Collegamento e Utilizzo della Webcam
1. Collegare il cavo USB della webcam alla porta USB del computer
2. Accendere la webcam facendo scorrere l'interruttore on/off (posto sul retro della webcam) verso "on". La videocamera comparirà quindi nella sezione "dispositivi e stampanti" del pannello di controllo
3. Aprire la videochiamata per iniziare la conversazione o utilizzare il software di registrazione che si desidera per poter iniziare a registrare un video. L'indicatore a LED blu sulla webcam rimarrà acceso mentre la videocamera è in funzione
4. Regolare la clip o ruotare la videocamera per trovare la perfetta angolazione
5. Ruotare l'anello di focalizzazione (intorno all'obiettivo) finché il soggetto non apparirà ben definito

Manutenzione del Prodotto
- Assicurarsi che la videocamera e la clip siano ben posizionati e stabili prima di iniziare ad utilizzarli per evitare cadute accidentali del prodotto
- Conservare lontano da liquidi, fonti di calore estreme e da forti campi magnetici
- Evitare di toccare la superficie dell'obiettivo. Può essere pulita con un bastoncino di ovatta o con un panno di pulizia per obiettivi. Se si ha difficoltà a rimuovere lo sporco, si può utilizzare un detergente non abrasivo come quello per la pulizia delle lenti da vista. Non utilizzare soluzioni corrosive

Garanzia & Assistenza ai Clienti
Per domande, supporto, o richieste di garanzia, si prega di contattarci al seguente indirizzo che corrisponde alla Sua regione. Si prega d'inserire il Suo numero d'ordine di Amazon e di modello dei prodotti.

Ordini di Amazon EU: support.eu@aukey.com

*Si prega di notare che AUKEY può offrire solo il servizio di post-vendita per i prodotti acquistati direttamente da AUKEY. Se ha acquistato da un venditore diverso, si prega di contattarlo direttamente per problemi di servizio o di garanzia.

この度AUKEY PC-LM1A 2K ウェブカメラをご購入いただき、誠にありがとうございます。ご使用前にこの取扱説明書をよくお読みください。また、お手元に置き、いつでも確認できるようにしておいてください。何かの不明なところがございましたら、品番とアマゾンの注文番号を記入した上、お気軽に弊社のお客様サービスセンターにお問い合わせください。

このウェブカメラは、タブレットPCモニタやノートパソコンスクリーンなどのスクリーンにはめ込めます。また、三脚に取り付けたと、机の上に置くこともできます。（注意：Windows XP / Mac OS 10.6 / Android 5.0以上と互換性があります。）

パッケージ内容
2K ウェブカメラ
マニュアル
2年間安心保証カード

製品仕様

品番	PC-LM 1A
画像センサー	1/3" CMOS センサー
解像度	2K (15fps), 1080p (30fps), 720p (30fps), 480p (30fps), 240p (30fps)
ビデオフォーマット	H.264, MJPEG, YUV
写真画素	320万
絞り	f/1.4
フォーカス距離	1.5 – 3m / 4.9 – 9.8'
角度	80°
最小照明	≤5 lux
オートホワイトバランス	はい
マイクロフォン	はい
インタフェース	USB 2.0
入力	DC 5V 200mA (最大)
システム要求	Windows XP / Windows 7 / 8 / 10 / Mac OS 10.6 / Android 5.0 以上
材質	ABS
動作温度	0°C – 45°C
USBケーブルの長さ	2m
寸法	90 x 54 x 62 mm / 3,54" x 2,13" x 2,44"

製品図

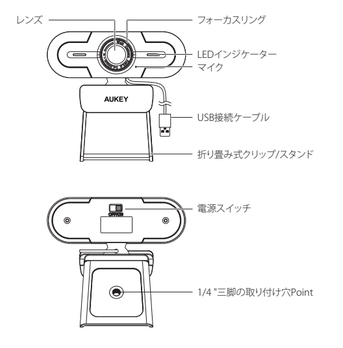

取り付け
ウェブカメラの取り付け
タブレットPCやノートパソコンの場合：
クリップを開いて、スクリーンの上端を挟みます。そして、下の部分を折りたたんで閉じて、スクリーンの背面に接触し、ウェブカムを正しい位置に保持します。

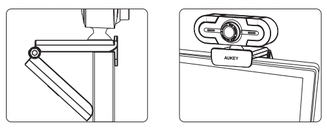

机の上または他の平らな面の場合：
一番良いのカメラ視角を得るため、クリップの高さを調整してください。

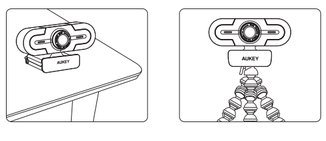

三脚ブラケットを利用する場合：
ウェブカメラを1/4 "ネジに捻じて、標準の三脚マウントに取り付けます。

ウェブカメラの接続と使用
1. 付属のUSBケーブルで、ウェブカメラをPCのUSBポートに接続します。
2. 電源スイッチ（ウェブカメラの背面にある）をオンにしてから、ウェブカムを動き始めます。カメラは「コントロールパネル」の「デバイスとプリンタ」セクションに表示されます。
3. ビデオチャット或いは録画ソフトを開いて、ビデオ通話またはビデオ録画を開始します。カメラが動作する際、LEDインジケーターが青色に点灯します。クリップ或いはカメラの調整により最適な角度を探します。
4. ピントが鮮明になるまでフォーカスリング（レンズサラウンド）を回します。

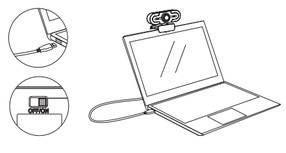

お勧め
- 落下を防ぐために、ウェブカメラがしっかりと固定するかどうかを確認します。液体、高温及び強磁場から離れてください。
- レンズの表面に触らないでください。汚れた場合、綿棒やレンズクリーニングペーパーでクリーンアップしてください。汚れを取り除くことが困難な場合は、腐食性がある物を使用せず、研磨剤なしのクリーナーを利用してください。

保証期間とお客様サポート
何かご問題・ご質問などがございましたら、品番と注文番号を記入した上で、下記のメールアドレスまでお問い合わせください。最も早い営業日にご返信を差し上げます。

Amazon JPの注文: support.jp@aukey.com

*当社は、AUKEY公式ショップ、または当社が認める小売業者から購入された製品に対してのみ、アフターサービスと製品保証を提供しております。他の小売業者から購入された製品の交換、返品、返金に関しましては購入先へお問い合わせ下さい。